CONFEZIONATRICE AUTOMATICA BSJ-134



CONFEZIONATRICE AUTOMATICA DI "VERTBAG" mod. BSJ-134
Adatta al confezionamento di prodotti in borse preconfezionate tipo vertbag utilizzando bobine di rete e film personalizzato. Chiusura della confezione mediante termosaldatura. Peso delle confezioni: 0,5 - 3 kg.
Opzioni: stampante a trasferimento termico o etichetta adesiva, tubo di riempimento confezione da: 114 - 140 - 160 - 180 - 203 mm verticali.

AUTOMATIC "VERTBAG" PACKAGING MACHINE mod. BSJ-134
Suitable for packaging products in prepacked vertbags using customised net and film reels. Heat-seal pack closing. Weight of packs: 0,5 - 3 kg.
Options: heat transfer or adhesive label printer, pack filling tube: 114 - 140 - 160 - 180 - 204 mm vertical.

CONDITIONNEUSE AUTOMATIQUE DE "VERTBAG" mod. BSJ-134
Indiquée pour l'emballage de produits en sacs préconditionnés type vertbag utilisant des bobines de filet et un film personnalisé. Fermeture de l'emballage par thermoscellement. Poids des emballages: 0,5 - 3 kg.
Options: imprimante à transfert thermique ou étiquette adhésive, tube de remplissage des emballages de: 114 - 140 - 160 - 180 - 204 mm verticaux.

AUTOMATISCHE VERPACKUNGSMASCHINE FÜR "VERTBAG" mod. BSJ-134
Zum Verpacken von Produkten in vorkonfektionierten Beuteln vom Typ Vertbag, wobei Rollen mit Netzmaterial und individuell gestalteter Folie eingesetzt werden. Die Verpackungen werden mittels Schweißung verschlossen. Packungsgewicht: 0,5 – 3 kg.
Optional: Thermotransferdruck oder Klebetikett, Verpackungs-Formatrohre von: 114 – 140 – 160 – 180 – 204 mm, vertical.

EMPAQUETADORA AUTOMÁTICA DE "VERTBAG" mod. BSJ-134
Apta para el empaquetado de productos en bolsas preconfeccionadas de tipo VERTBAG, utilizando bobinas de malla y película personalizada. Cierre de las bolsas mediante termosoldado. Peso de las unidades: 0,5 - 3 kg.
Opciones: impresora por transferencia térmica o etiqueta adhesiva, tubo de llenado de la bolsa de: 114 - 140 - 160 - 180 - 204 mm verticales.

DATI TECNICI/TECHNICAL DATA

PRODUZIONE OUTPUT PRODUCTION LEISTUNG PRODUCCIÓN	up to 35 packs/min
POTENZA ELETTRICA INSTALLATA INSTALLED POWER PUISSANCE ELECTRIQUE INSTALLÉE ANSCHLUSSWERT ELEKTR POTENCIA ELÉCTRICA INSTALADA	4 kW · 50 Hz · 400 V
CONSUMO ARIA AIR CONSUMPTION CONSOMMATION D'AIR LUFTVERBRAUCH CONSUMO DE AIRE	740 Nl/min · 6 bar

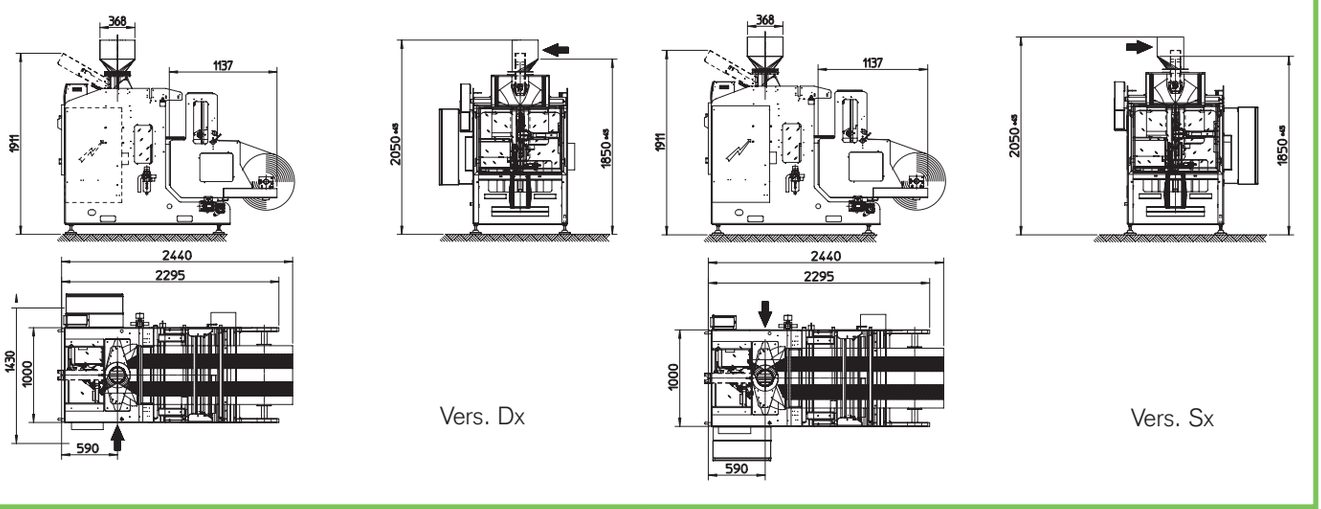

CONFEZIONATRICE AUTOMATICA BSJ-134

AGENTE DI ZONA / LOCAL DEALER

SORMA SpA
Via Delle Mele, 65 - 47522 Cesena (FC) ITALY
Tel. (+39) 0547.41.86.11 - Fax (+39) 0547.41.86.29
sorma@sormaitalia.com - www.sormaitalia.com